LW 740 J

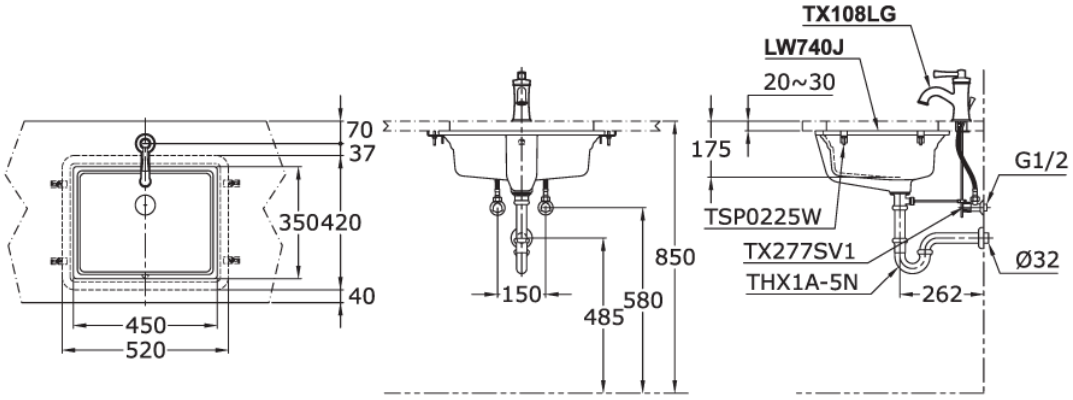
TX108LG
LW740J
20~30
70
37
350420
40
450
520
175
G1/2
TSP0225W
TX277SV1
THX1A-5N
Ø32
262
150
485
580
850